Перечень опор

Лист	Наименование	Примечание
3.1	Трубопровод аварийного слива масла из маслобака т.г. №8,9. Жесткая подвеска 1.	
3.2	Трубопровод аварийного слива масла из маслобака т.г. №8,9. Скользящие опоры 2,3,10,11.	
3.3	Трубопровод аварийного слива масла из маслобака т.г. №8,9. Скользящая опора 4.	
3.4	Трубопровод аварийного слива масла из маслобака т.г. №8,9. Скользящие опоры 5,6,7,8.	
3.5	Трубопровод аварийного слива масла из маслобака т.г. №8,9. Жесткая подвеска 9.	
3.6	Трубопровод аварийного слива масла из маслобака т.г. №8,9. Скользящая опора 12.	

Взам. инв. №

Подпись и дата

Инв. № подл. 83699

Изм.	Кол.уч.	Лист	№док.	Подп.	Дата
Н. контр.		Михеев			07.04.14
Проверил		Шкитилева			07.04.14
Разработал		Михеев			07.04.14

1350.12.38А–30UHJ–1780–TD

Объекты III очереди строительства
ЗАО СГК (ТЭЦ)

Трубопроводы машзала БВД в осях 16–28 в рядах А–В и внутристанционные трубопроводы

Стадия	Лист	Листов
Р	3	

Трубопровод аварийного слива масла из маслобака т.г. №8,9. Опоры и подвески.

ОТКРЫТОЕ АКЦИОНЕРНОЕ ОБЩЕСТВО ИНСТИТУТ ТЕПЛОЭЛЕКТРОПРОЕКТ НИЖНИЙ НОВГОРОД

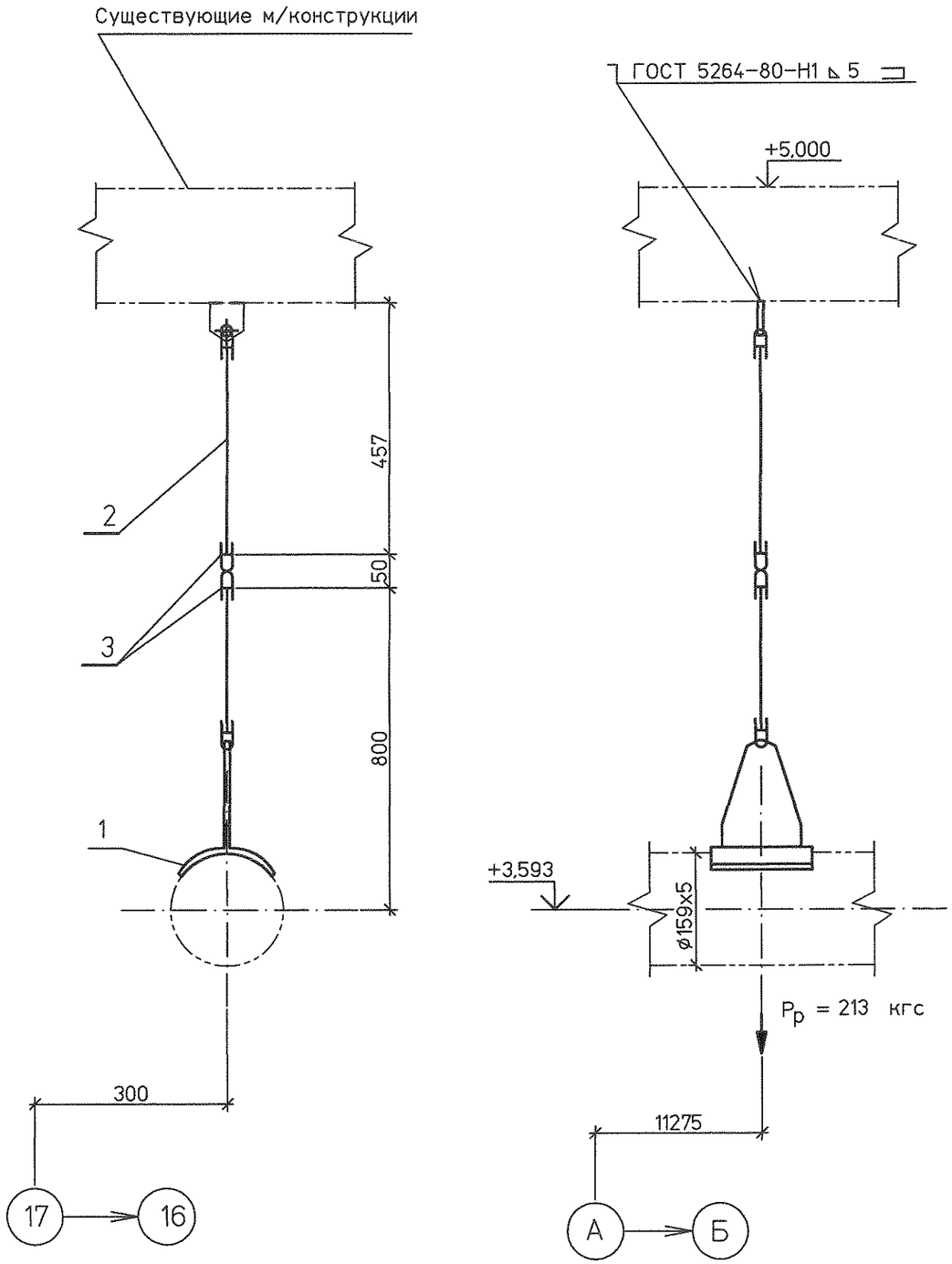

Спецификация деталей

Поз	Обозначение	Наименование	Кол.	Материал	Масса, кг ед.	Масса, кг общ.	Приме-чание
1	39 ОСТ 34-10-724-93	Блок подвески 159У	1	Сборный	5,0	5,0	Тягу обре-зать на мон-таже
2	04 ОСТ 34-10-729-93	Блок подвески с проушиной	1	Сборный	4,0	4,0	Тягу обре-зать на мон-таже
3	1-02 ОСТ 34-10-729-93	Ушко	2	20-а ГОСТ1050-88	0,28	0,56	
	ГОСТ 9467-75	Наплавленный металл		Э42А		0,1	

ИТОГО 9,7 кг

1 Монтажный чертеж № 1350.12.38А-30UHJ-1780-TD л.2

2 Технические требования к сварке деталей опор трубопроводов смотрите ОСТ 34-10-723-93.

Изм.	Кол.уч.	Лист	№док.	Подп.	Дата	1350.12.38А-30UHJ-1780-TD			
						Объекты III очереди строительства ЗАО СГК (ТЭЦ)			
						Трубопроводы машзала БВД в осях 16-28 в рядах А-В и внутристанционные трубопроводы	Стадия	Лист	Листов
							р	3.1	
Н. контр.		Михеев				Трубопровод аварийного слива масла из маслобака т.г. №8,9. Жесткая подвеска 1.	ОТКРЫТОЕ АКЦИОНЕРНОЕ ОБЩЕСТВО ИНСТИТУТ ТЕПЛОЭЛЕКТРОПРОЕКТ НИЖНИЙ НОВГОРОД		
Проверил		Шкитилева			07.04.16				
Разработал		Михеев			07.04.16				

83699

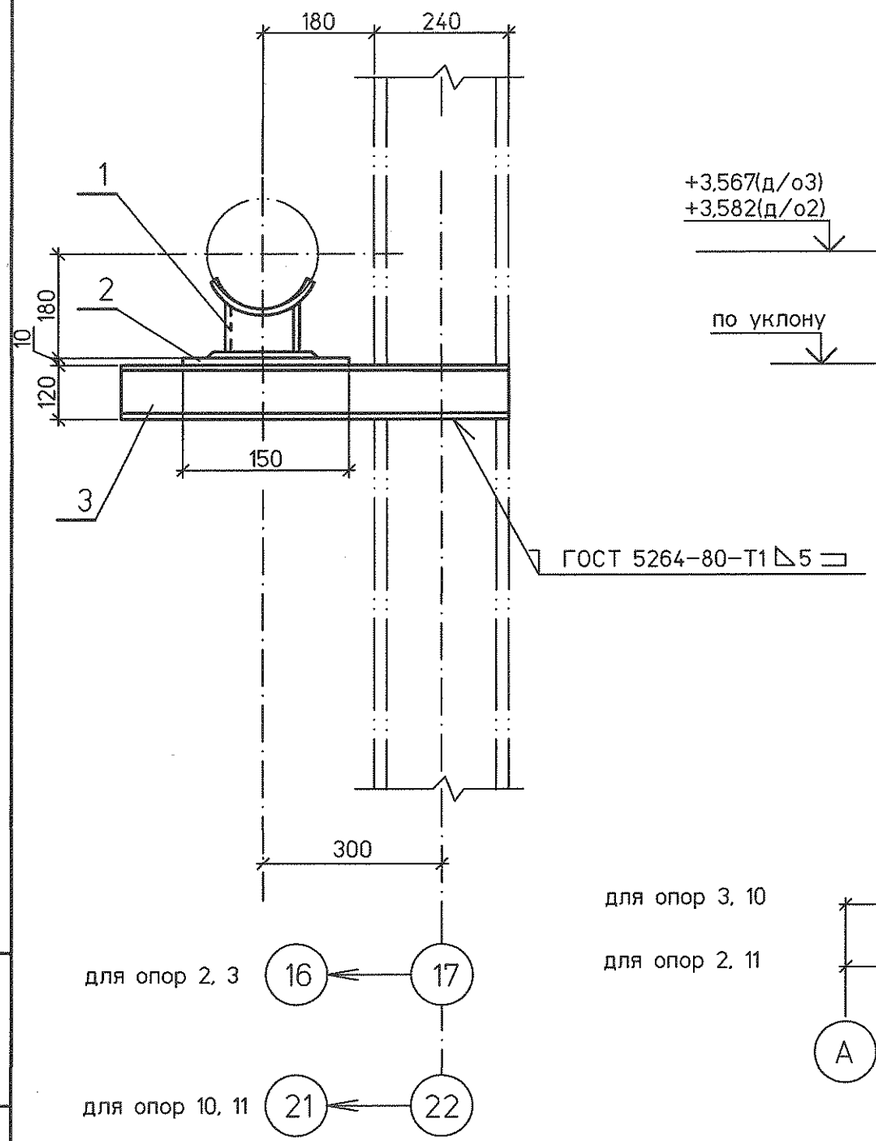

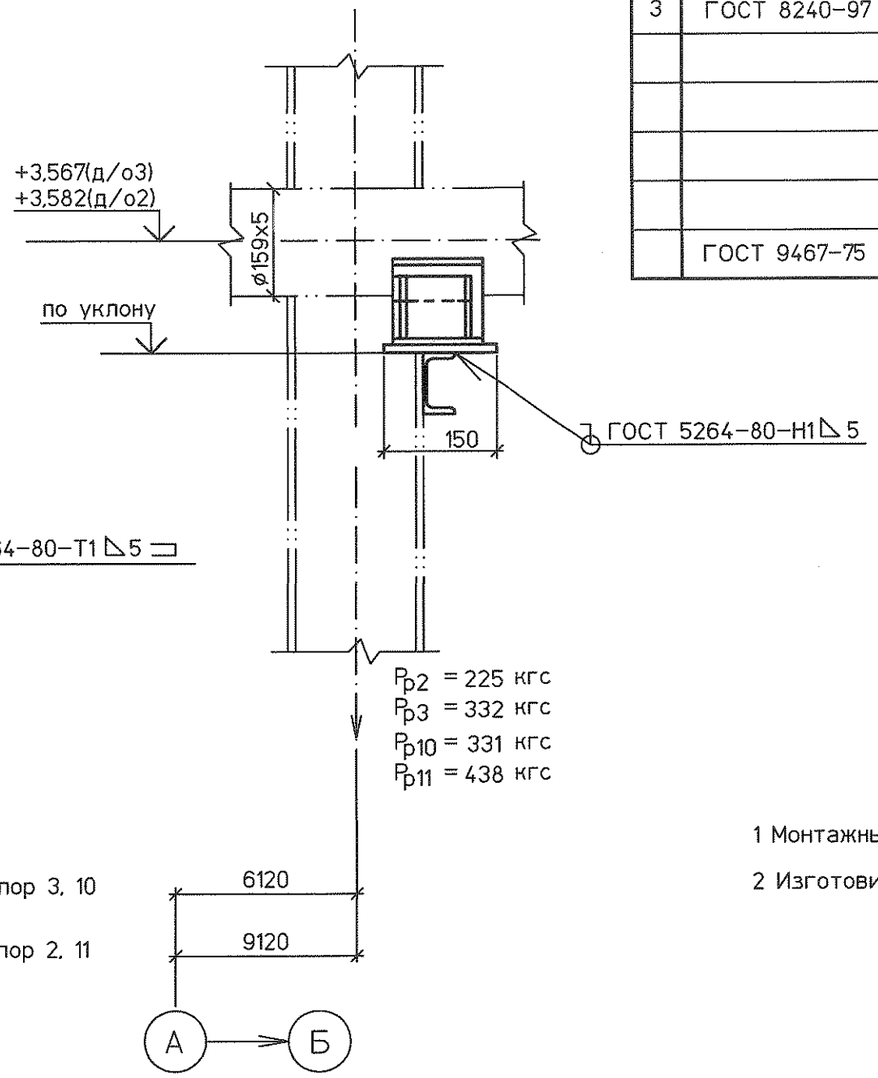

Спецификация деталей

Поз.	Обозначение	Наименование	Кол.	Материал	Масса, кг ед.	Масса, кг общ.	Примечание
1	23 ОСТ 34-10-616-93	Опора 159У	1	Сборный	2,1	2,1	
2	ГОСТ 19903-74	Лист Б-ПН-0 10х150х150	1	Ст3сп5 ГОСТ 14637-89	1,77	1,77	
3	ГОСТ 8240-97	Швеллер 12У L=500	1	Ст3пс6 ГОСТ 535-2005	5,2	5,2	
	ГОСТ 9467-75	Наплавленный металл		Э42А		0,1	

ИТОГО 9,2 кг

1 Монтажный чертеж трубопровода №1350.12.38А-30UHJ-1780-TD л.2

2 Изготовить четыре комплекта,

Изм.	Кол.уч.	Лист	№док.	Подп.	Дата	1350.12.38А-30UHJ-1780-TD			
						Объекты III очереди строительства ЗАО СГК (ТЭЦ)			
						Трубопроводы машзала БВД в осях 16-28 в рядах А-В и внутристанционные трубопроводы	Стадия	Лист	Листов
							Р	3.2	
Н. контр.		Михеев			07.04.14	Трубопровод аварийного слива масла из маслобака т.г. №8,9. Скользящие опоры 2,3,10,11	ОТКРЫТОЕ АКЦИОНЕРНОЕ ОБЩЕСТВО ИНСТИТУТ ТЕПЛОЭЛЕКТРОПРОЕКТ НИЖНИЙ НОВГОРОД		
Проверил		Шкитилева			07.04.14				
Разработал		Михеев			07.04.14				

Инв. № подл. | Подпись и дата | Взам. инв. №

83699

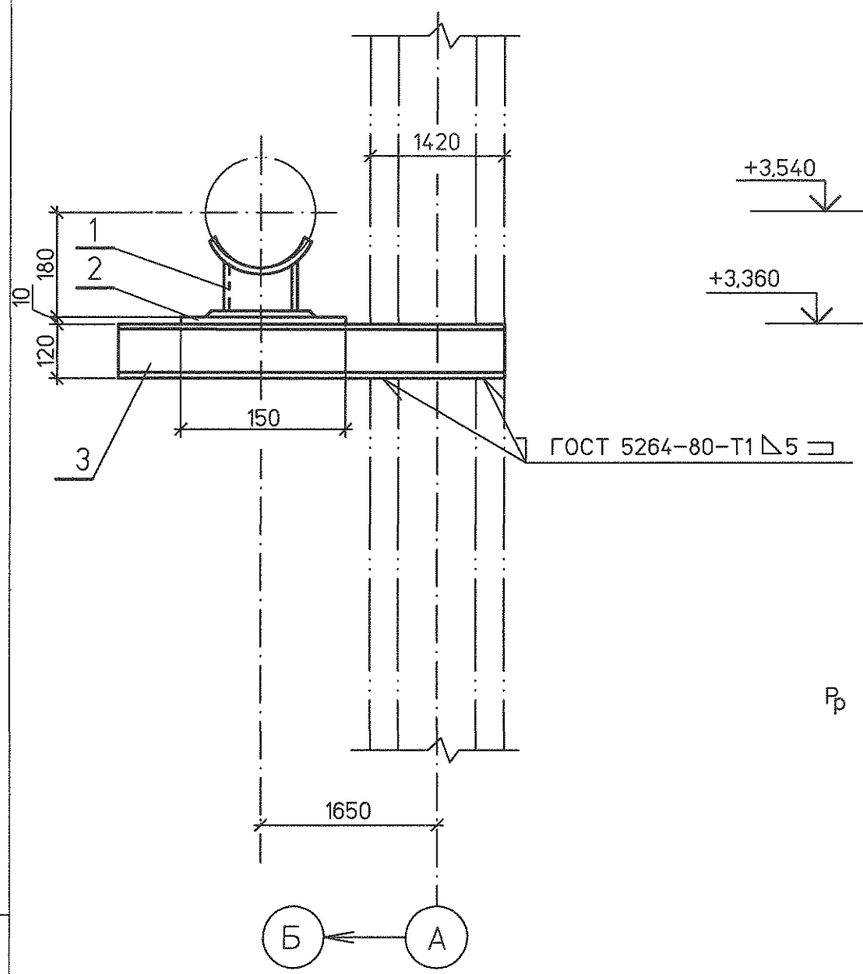

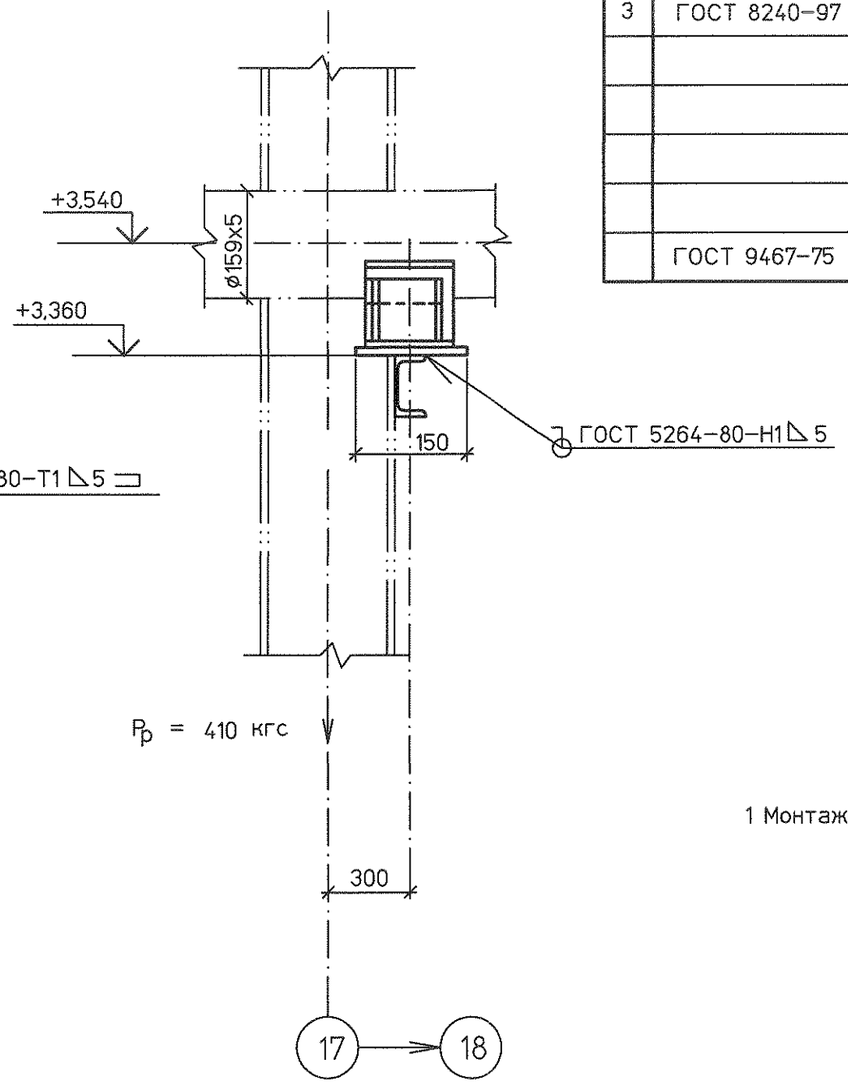

Спецификация деталей

Поз	Обозначение	Наименование	Кол.	Материал	Масса, кг		Приме-чание
					ед.	общ.	
1	23 ОСТ 34-10-616-93	Опора 159У	1	Сборный	2,1	2,1	
2	ГОСТ 19903-74	Лист Б-ПН-О 10х150х150	1	Ст3сп5 ГОСТ 14637-89	1,77	1,77	
3	ГОСТ 8240-97	Швеллер 12У L=2500	1	Ст3пс6 ГОСТ 535-2005	26,0	26,0	
	ГОСТ 9467-75	Наплавленный металл		Э42А		0,15	

ИТОГО 30,0 кг

1 Монтажный чертеж трубопровода №1350.12.38А-30UHJ-1780-TD л.2

Изм.	Кол.уч.	Лист	№док.	Подп.	Дата
Н. контр.		Михеев			07.04.14
Проверил		Шкитилева			07.04.14
Разработал		Михеев			07.04.14

1350.12.38А-30UHJ-1780-TD

Объекты III очереди строительства ЗАО СГК (ТЭЦ)

Трубопроводы машзала БВД в осях 16-28 в рядах А-В и внутристанционные трубопроводы

Стадия	Лист	Листов
Р	3.3	

Трубопровод аварийного слива масла из маслобака т.г. №8,9.

Скользящая опора 4

ОТКРЫТОЕ АКЦИОНЕРНОЕ ОБЩЕСТВО ИНСТИТУТ ТЕПЛОЭЛЕКТРОПРОЕКТ НИЖНИЙ НОВГОРОД

Инв. № подл. | Подпись и дата | Взам. инв. №

83699

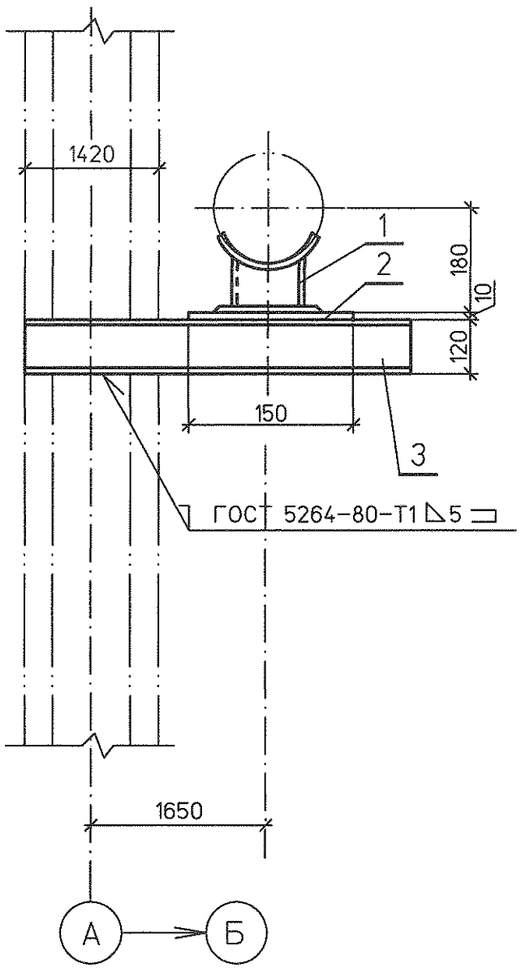

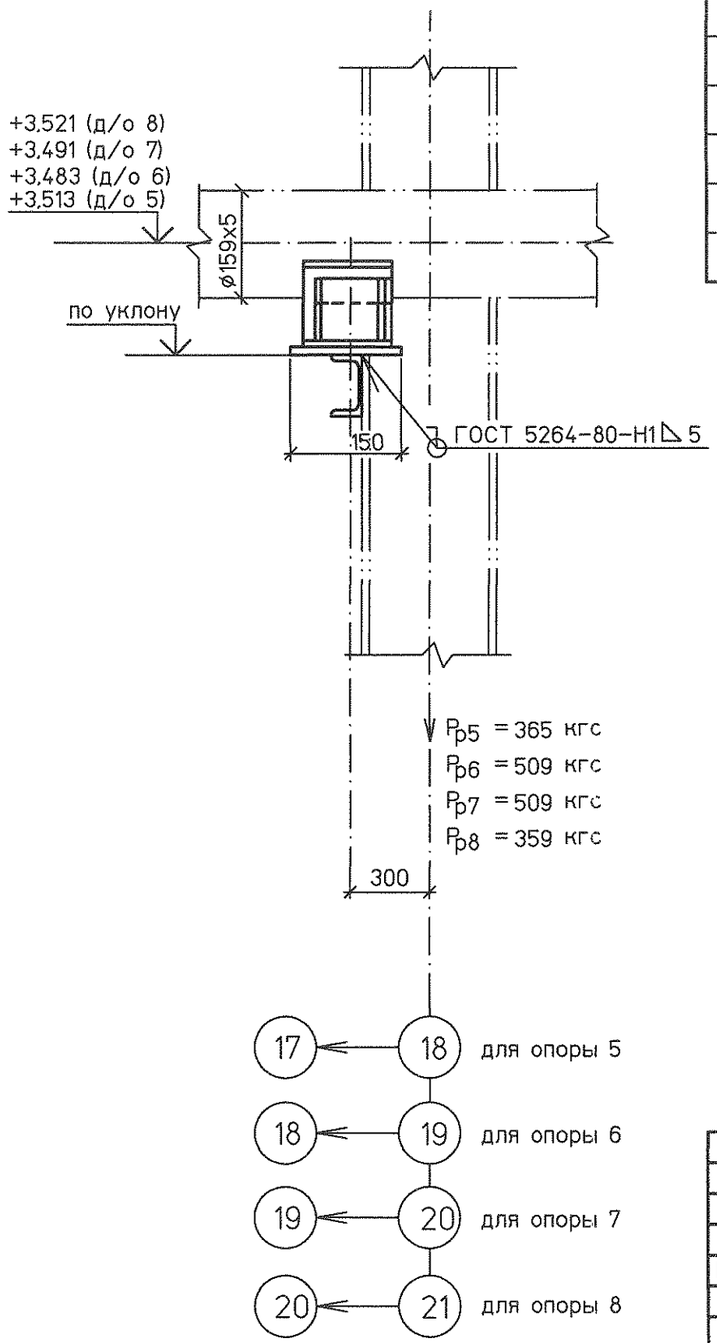

Спецификация деталей

Поз	Обозначение	Наименование	Кол.	Материал	Масса, кг		Приме-чание
					ед.	общ.	
1	23 ОСТ 34-10-616-93	Опора 159У	1	Сборный	2,1	2,1	
2	ГОСТ 19903-74	Лист Б-ПН-0 10х150х150	1	Ст3сп5 ГОСТ 14637-89	1,77	1,77	
3	ГОСТ 8240-97	Швеллер 12У L=2500	1	Ст3пс6 ГОСТ 535-2005	26,0	26,0	
	ГОСТ 9467-75	Наплавленный металл		Э42А		0,15	

ИТОГО 30,0 кг

1 Монтажный чертеж трубопровода №1350.12.38А-30UHJ-1780-TD л.2

2 Изготовить четыре комплекта.

Изм.	Кол.уч.	Лист	№док.	Подп.	Дата
Н. контр.		Михеев			
Проверил		Шкитилева			
Разработал		Михеев			07.04.14

1350.12.38А-30UHJ-1780-TD

Объекты III очереди строительства ЗАО СГК (ТЭЦ)

Трубопроводы машзала БВД в осях 16-28 в рядах А-В и внутристанционные трубопроводы

Стадия	Лист	Листов
Р	3.4	

Трубопровод аварийного слива масла из маслобака т.г. №8,9. Скользящие опоры 5.6.7.8

ОТКРЫТОЕ АКЦИОНЕРНОЕ ОБЩЕСТВО ИНСТИТУТ ТЕПЛОЭЛЕКТРОПРОЕКТ НИЖНИЙ НОВГОРОД

Инв. № подл. | Подп. и дата | Взам. инв. №

83699

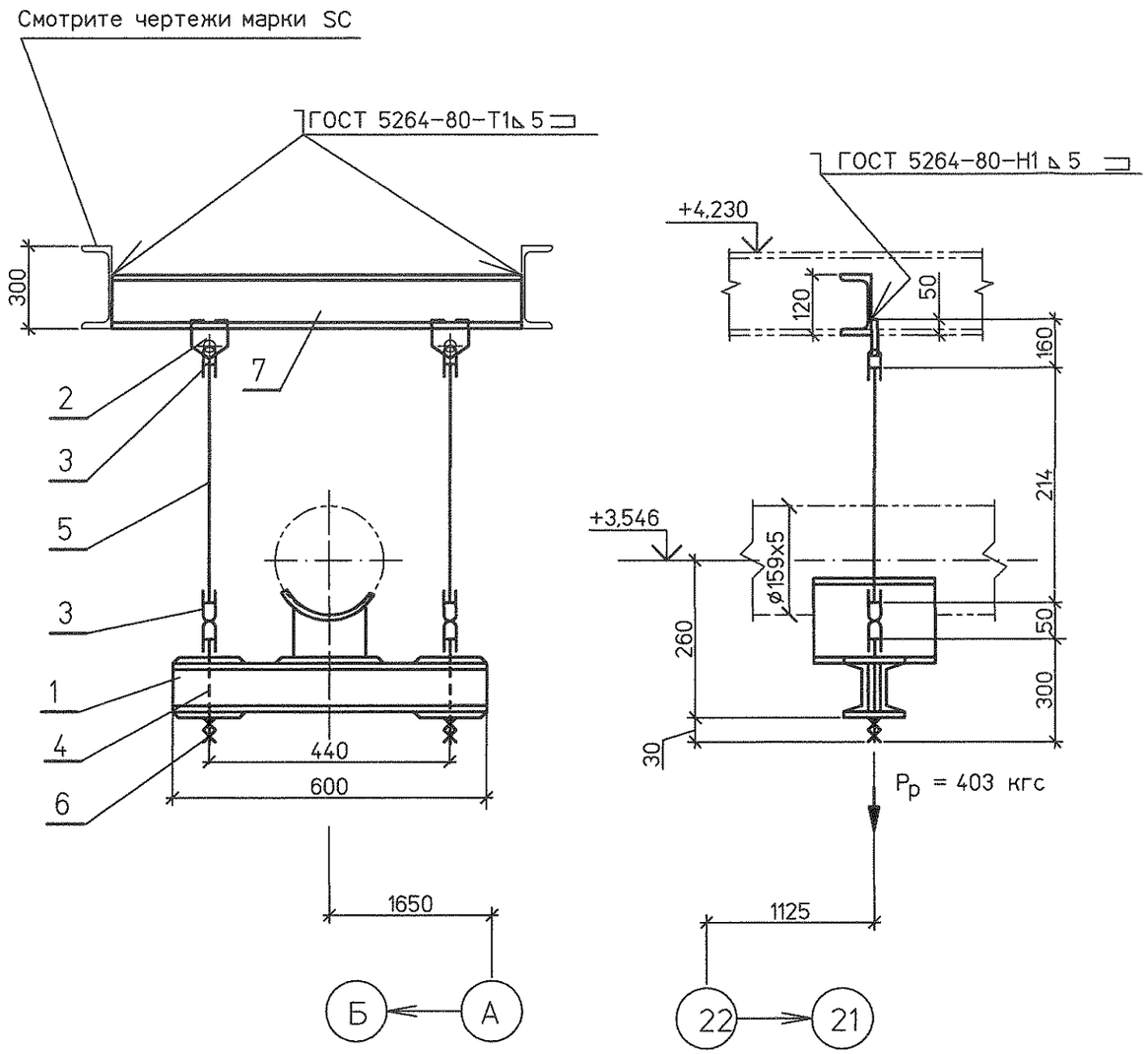

Спецификация деталей

Поз.	Обозначение	Наименование	Кол	Материал	Масса,кг ед.	Масса,кг общ.	Приме-чание
1	53 ОСТ 34-10-726-93	Блок подвески 159У	1	Сборный	12,8	12,8	
2	1-02 ОСТ 34-10-733-93	Проушина	2	20-3-Т ГОСТ 1577-93	2,2	4,4	
3	1-02 ОСТ 34-10-729-93	Ушко	4	20-а ГОСТ1050-88	0,28	1,12	
4	1-05 ОСТ 34-10-741-93	Тяга с ушком	2	Сборный	0,8	1,6	
5	ГОСТ 2590-2006	Круг В-16 L=300	2	20 ГОСТ 1050-88	0,47	0,94	Тягу обрезать на монтаже.
6	ГОСТ 5915-70	Гайка М16 5	4	20 ГОСТ 1759.0-87	0,033	0,132	
7	ГОСТ 8240-97	Швеллер 12У L=900	1	Ст3пс6 ГОСТ 535-2005	9,36	9,36	
	ГОСТ 9467-75	Наплавленный металл		Э42А		0,2	

ИТОГО: 30,55 кг

1 Монтажный чертеж № 1350.12.38А-30UHJ-1780-TD л.2

2 Технические требования к сварке деталей опор трубопроводов смотрите ОСТ 34-10-723-93.

Изм.	Кол.уч.	Лист	№док.	Подп.	Дата	1350.12.38А-30UHJ-1780-TD			
						Объекты III очереди строительства ЗАО СГК (ТЭЦ)			
						Трубопроводы машзала БВД в осях 16-28 в рядах А-В и внутристанционные трубопроводы	Стадия: р	Лист: 3.5	Листов:
Н. контр.		Михеев			07.04.14	Трубопровод аварийного слива масла из маслобака т.г. №8,9. Жесткая подвеска 9.	ОТКРЫТОЕ АКЦИОНЕРНОЕ ОБЩЕСТВО ИНСТИТУТ ТЕПЛОЭЛЕКТРОПРОЕКТ НИЖНИЙ НОВГОРОД		
Проверил		Шкитилева			07.04.14				
Разработал		Михеев			07.04.14				

Инв. № подл. | Подпись и дата | Взам. инв. №

83699

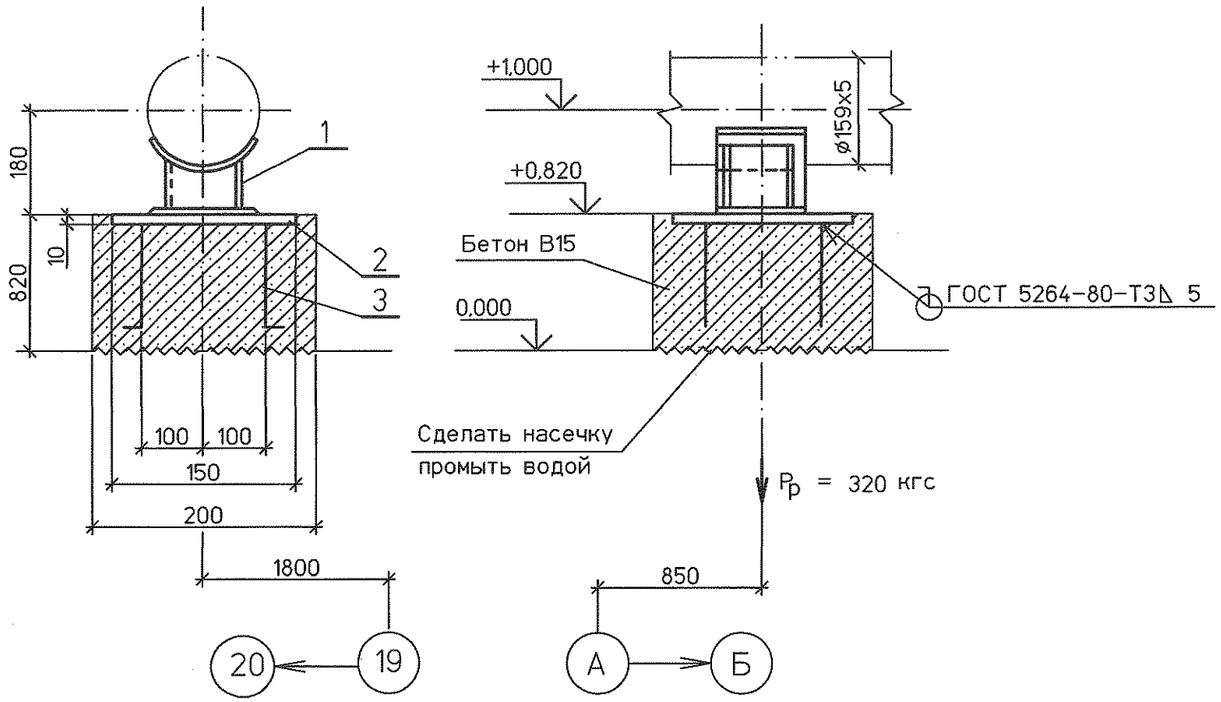

Спецификация деталей

Поз.	Обозначение	Наименование	Кол.	Материал	Масса, кг ед.	Масса, кг общ.	Приме-чание
1	23 ОСТ 34-10-616-93	Опора 159У	1	Сборный	2,1	2,1	
2	ГОСТ 19903-74	Лист Б-ПН-0 10х150х150	1	Ст3сп5 ГОСТ 14637-89	1,77	1,77	
3	ГОСТ 2590-2006	Круг В-10 L=800	4	20 ГОСТ 1050-88	0,5	2,0	
	ГОСТ 9467-75	Наплавленный металл		Э42А		0,1	

ИТОГО 6.0 кг

1 Монтажный чертеж трубопровода N°1350.12.38А-30UHJ-1780-TD л.2

Инв. № подл. | Подпись и дата | Взам. инв. №

83699

Изм.	Кол.уч.	Лист	№док.	Подп.	Дата
Н. контр.		Михеев			03.04.14
Проверил		Шкитилева			03.04.14
Разработал		Михеев			03.04.14

1350.12.38А-30UHJ-1780-TD

Объекты III очереди строительства
ЗАО СГК (ТЭЦ)

Трубопроводы машзала БВД в осях 16-28 в рядах А-В и внутристанционные трубопроводы.

Стадия	Лист	Листов
Р	3.6	

Трубопровод аварийного слива масла из маслобака т.г. №8,9. Скользящая опора 12.

ОТКРЫТОЕ АКЦИОНЕРНОЕ ОБЩЕСТВО ИНСТИТУТ ТЕПЛОЭЛЕКТРОПРОЕКТ НИЖНИЙ НОВГОРОД